DCP-32056-T3

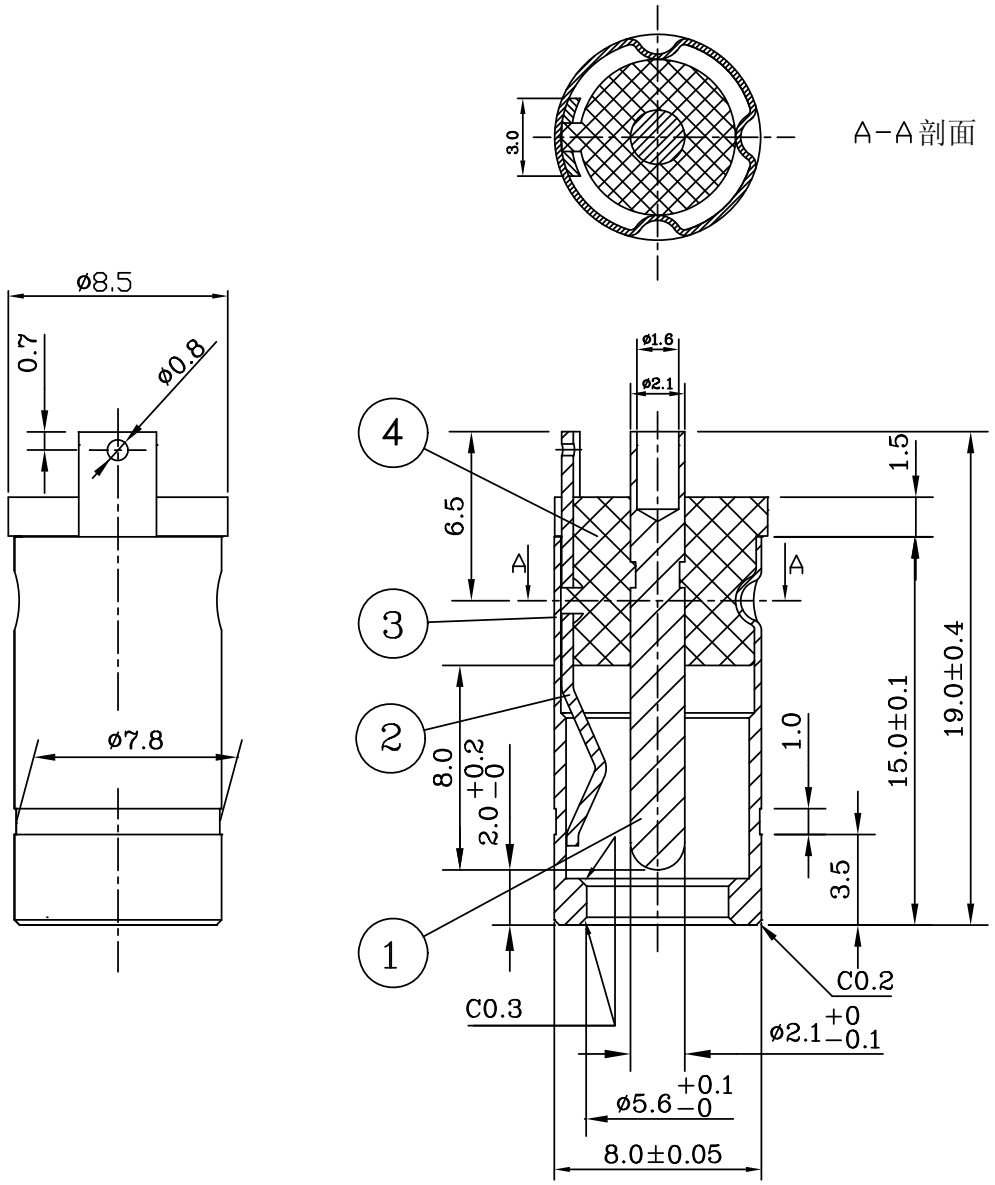

角度(Angle)	±2°	4		insulator	PBT		
≥40.0	±0.50	3	418-001	shell	BRASS	Ni	1
18.0≤X<40.0	±0.40	2	470-006	spring terminal	PHO-BRONZE		1
6.0≤X<18.0	±0.30	1	412-010	PIN	BRASS	Ni	1
1.0≤X<6.0	±0.20	项目 ITEM	图面号码 DRAWING NO.	零件名称 PART NAME	材料 MATERIAL	处理 FINISHED	数量 Q'TY
0≤X<1.0	±0.10						
一般公差 UNMARKED TOLERANCE	单位 mm						

Phone 1-800-809-2751 Fax 1-510-440-0579
www.connect-tech-products.com • info@connect-tech-products.com
4428 Technology Drive • Fremont, CA 94538, USA • 510-498-8815 • Fax: 510-440-0579